OZN. NA VÝKRESE	ROZMERY [mm] SCHEMATICKÉ ZOBRAZENIE VÝROBKU	POPIS	MERNÁ JEDNOTKA	MNOŽSTVO	ZÁKLADNÝ NÁTER	VRCHNÝ NÁTER	FAREBNÝ ODTIEŇ
10a Z	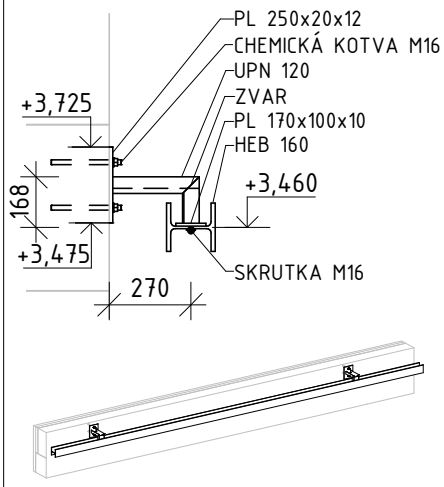	VODIACA OCEĽOVÁ KONŠTRUKCIA PRE POHYB UMÝVAČA	t	2,7	ŽIAROVÉ POZINKOVANIE (85 µm)		POZINK
		OCEĽOVÝ PROFIL HEB 160 – 61,2 m OCEĽOVÝ PROFIL UPN 120 – 4,8 m OCEĽOVÁ PLATNIČKA PL 170x100x10 – 12 ks OCEĽOVÁ PLATNIČKA PL 250x200x10 – 12 ks CHEMICKÁ KOTVA M16, HĽBKA KOTVENIA MIN. 200 mm – 24 ks SKRUTKA M16 – 12 ks	kg/m **t** kg/m **t** kg/ks **t** kg/ks **t**	42,6 **2,60** 13,4 **0,06** 1,3 **0,02** 4,7 **0,06**			
10b Z	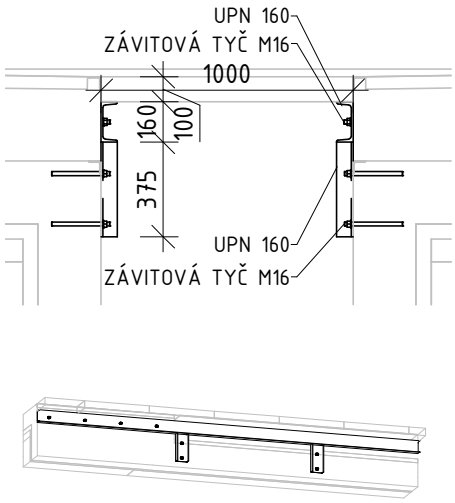	OCEĽOVÁ KONŠTRUKCIA PRE PODLAHOVÝ ROŠT V UMYVÁRNI (M.Č. 1.39), KOTVENIE POMOCOU ZÁVITOVÝCH TYČÍ M16 KAŽDÝCH 0,5 M V NOSNÍKU, STOJKY V PRIESTORE ZDVIHÁKU KAŽDÝCH 1,875 m, STOJKA S NOSNÍKOM SPOJENÁ ZVAROM 4-50	t	1,38	ŽIAROVÉ POZINKOVANIE (85 µm)		POZINK
		OCEĽOVÝ PROFIL UPN 160 STOJKA – 18 ks x 0,375 m = 6,75 m OCEĽOVÝ PROFIL UPN 160 NOSNÍK – 2 ks x 31,6 = 63,2 m ZÁVITOVÁ TYČ M16, HĽBKA MIN. 200 mm – 102 ks	kg/m **t** kg/m **t**	18,9 **0,13** 18,9 **1,25**			
10c Z	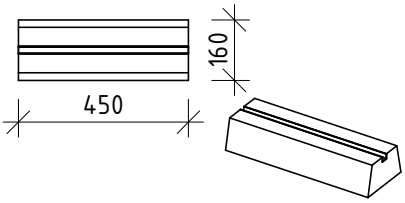	ANTIVIBRAČNÁ PODLAHOVÁ KONZOLA Z VULKANIZOVANÉHO SBR S HLINÍKOVÝM PROFILOM NA UKOTVENIE VONKAJŠEJ KLIMATIZAČNEJ JEDNOTKY	ks	2			

VŠETKY ROZMERY VÝROBKOV SÚ LEN ORIENTAČNÉ, PRESNÝ ROZMER ZAMERAŤ PRED VÝROBOU NA STAVBE; VRÁTANE SPOJOVACIEHO A UPEVŇOVACIEHO MATERIÁLU